GRETSCH-UNITAS

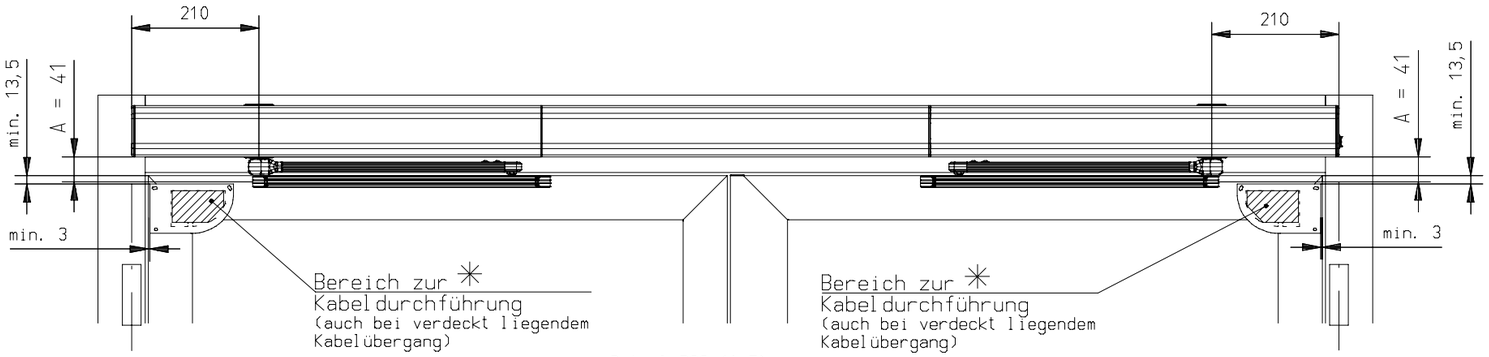

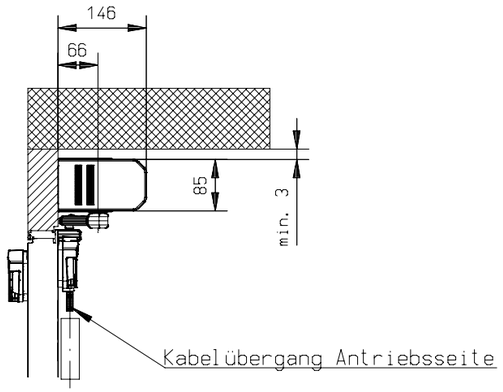

Detail BGS (1:5)

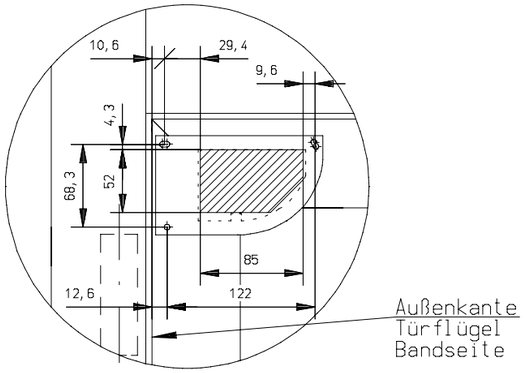

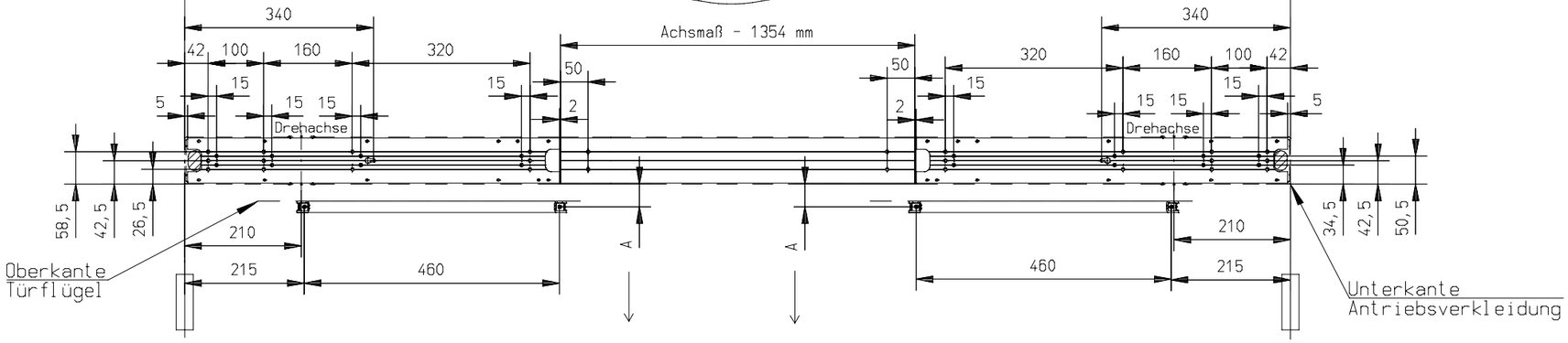

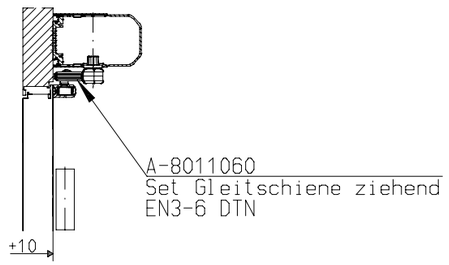

Achverlängerung	Maß A
0 mm	41 mm
30 mm	71 mm
60 mm	101 mm
90 mm	131 mm

⊘ Bereich verdeckter Leitungsaustritt ✳

Befestigung mit M5 Schrauben oder vergleichbar.
Gewindetiefe Stahl= 4mm, Aluminium= 6mm.
Bei geringeren Wandstärken sind Einziehmuttern zu verwenden.
Zur Befestigung auf anderen Materialen sind Schrauben mit
einem Mindestanzugsmoment von 5 Nm. zu verwenden.

✳ Bei Montage an Brandschutztüren sind die Vorgaben des Brandschutztüren-Herstellers zu beachten!

Surface treatment	Material:			Scale: 1:10					
Tolerance:	Mass Weight (g):	Part No.:		Date:	Name:				
			Edit:	02.07.2019	Johannpaschedag				
Type:			Approved:						
			Norm:						
Proprietary rights apply in accordance with ISO 16016			Replace for:		Replace by:				

GU Automatic GmbH
www.gu-automatic.com

Description:
DTN 80 2flg. Gleitschiene A-8011060
ziehend EN 3-6

Level:	Revision	Date	Name

Drawing No.: A-9906370

Sheet: 18

CAD: G03KE2E54.SZA

04.09.2019